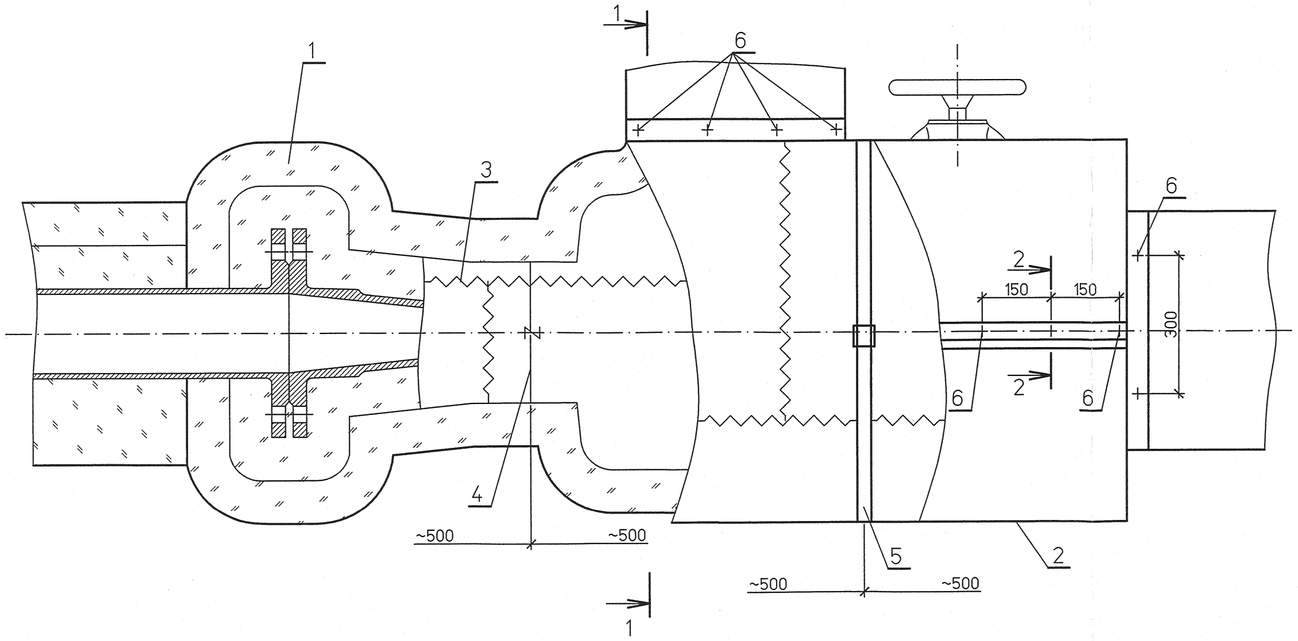

1–1

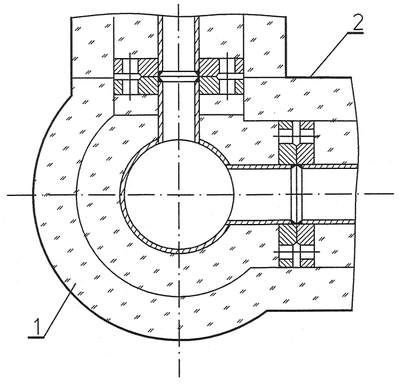

2–2

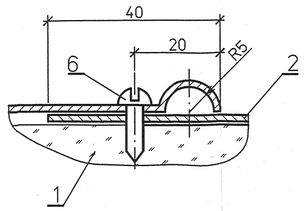

Спецификация деталей

Поз	Обозначение	Наименование	Кол.	Материал	Масса, кг ед.	Масса, кг общ.	Приме-чание
1	ТУ 5769-002-08621635-98	Маты теплоизоляционные прошивные из базальтового					
		холста в обкладке из стекло-ткани с двух сторон					
		марки МПБ-50/ст2 толщиной 50мм (δк=40мм) м³	0,020		50,0	1,00	
		толщиной 60мм (δк=50мм) м³	0,036		50,0	1,80	
2	ГОСТ 19904-90	Покрытие защитное м²	0,91	ОЦ СтЗпс ОН-МТ-0,8 ГОСТ 14918-80	6,28	5,72	
3	ГОСТ 8325-93	Сшивка-нить стеклянная крученая комплексная					
		БС6-28х1х2 (100) м	10,0		0,0006	0,006	
4	ГОСТ 3282-74	Кольцо-проволока 2-О-Ч м	2,00	СтОпс ГОСТ 380-2005	0,025	0,050	
5	л. 21	Бандаж с пряжкой	2,00	Сборный	0,11	0,220	
6	ГОСТ 10621-80	Винт самонарезающий с полу-круглой головкой 4х12.04.019 шт	11,0	20 ГОСТ 1050-88	0,0012	0,0132	

Итого: 8.809кг

1 Данный чертеж рассматривать совместно с техномонтажной ведомостью л. 28.

Инв.№подл. 83661 | Подпись и дата | Взам.инв.№

						1350.12.38А-30UHJ-1712-ТН	
						Объекты III очереди строительства ЗАО СГК (ТЭЦ)	
Изм.	Кол.уч.	Лист	№док.	Подп.	Дата		
						Паровая турбина № 8	Стадия: Р; Лист: 11; Листов:
Н. контр.		Михеев			18.03.14	Тепловая изоляция пускового эжектора типа ЭП-150/П. Общий вид, узлы, разрезы, виды.	ОТКРЫТОЕ АКЦИОНЕРНОЕ ОБЩЕСТВО ИНСТИТУТ ТЕПЛОЭЛЕКТРОПРОЕКТ НИЖНИЙ НОВГОРОД
Проверил		Ледова			14.03.14		
Разработал		Проворов			18.03.14		

Формат А3